RIGUROSAMENTE RESERVADO LOS DERECHOS. SE PROHIBE LA REPRODUCCION O LA COMUNICACION A TERCEROS CUALQUIERA QUE SEA LA FORMA EN QUE SE HICIESE SALVO AUTORIZACION ESCRITA DE LOS PROPIETARIOS.

TOLERANCIAS

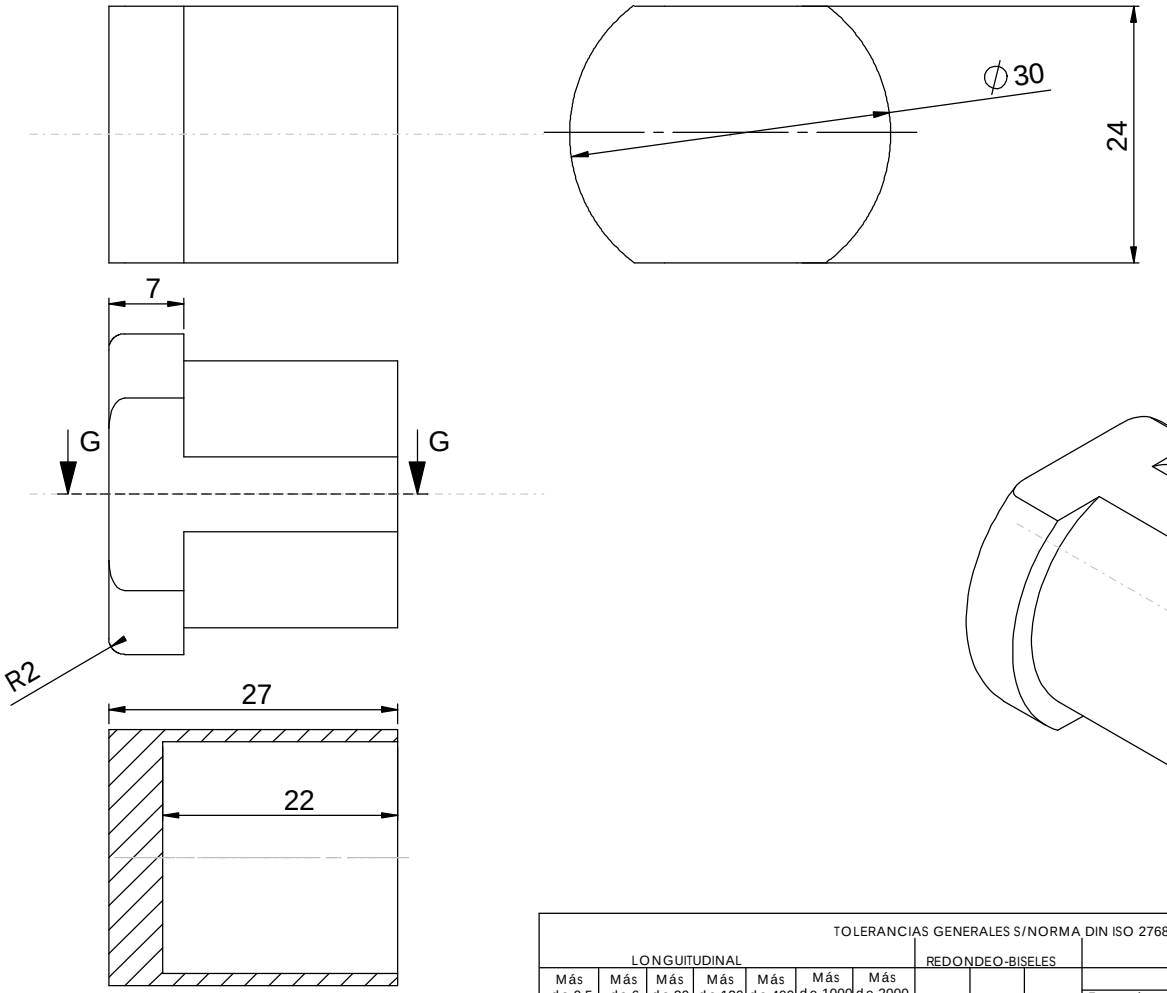

G-G (2: 1)

TOLERANCIAS GENERALES S/NORMA DIN ISO 2768-mk

LONGUITUDINAL							REDONDEO-BISELES			ANGULAR (LADO CORTO)				
Más de 0.5 hasta 6	Más de 6 hasta 30	Más de 30 hasta 120	Más de 120 hasta 400	Más de 400 hasta 1000	Más de 1000 hasta 2000	Más de 2000 hasta 4000	>0.5<3	>3<6	>6<30		<10	>10<50	>50<120	>120
										En grados y minutos	±1º	±30'	±20'	±10'
							±0.2	±0.5	±1.0	En porcentaje	±1.8	±0.9	±0.6	±0.3
Tol. ±0.2	±0.2	±0.3	±0.5	±0.8	±1.2	±2	ESQUINAS SIN INDICACION CHAFLAN 0.2x45º							

MODIFICACIONES

.	.	.	.
.	.	.	.
.	.	.	.

CODIGO	Nº CERTIFICADO	Nº DE PEDIDO	Nº PROGRAMA	Nº PLANTILLA	FORMATO
.			.		A3

TRATAMIENTO: .

MATERIAL: .

	FECHA	NOMBRE
PAZ Y AMOR	20200407	*IÑAKI*

PLANO Nº: 4694

P. CONJ.: 4675

ESCALA: 2/1

TAPON

NIVEL INGENIERIA: 1

NIVEL REVISION: 0 20200407

ACEPTACION CLIENTE: LOS NECESITADOS

CONJUNTO: RESPIRADOR

Nºp.: 1